PIN-Belegung und Funktionsübersicht

Stecker		BMW Kabelfarbe (R1200R, R1ST)	Funktion
OBD2 16-Pin	BMW 10-Pin		
7	1	braun-schwarz	K-Line (key word protocol)
4+5	4	braun	Masse - GND (Klemme 31)
16	6	rot	+12V - Batterie (Klemme 30)
1	10	grün-blau	12V – Zündung (Klemme 15)

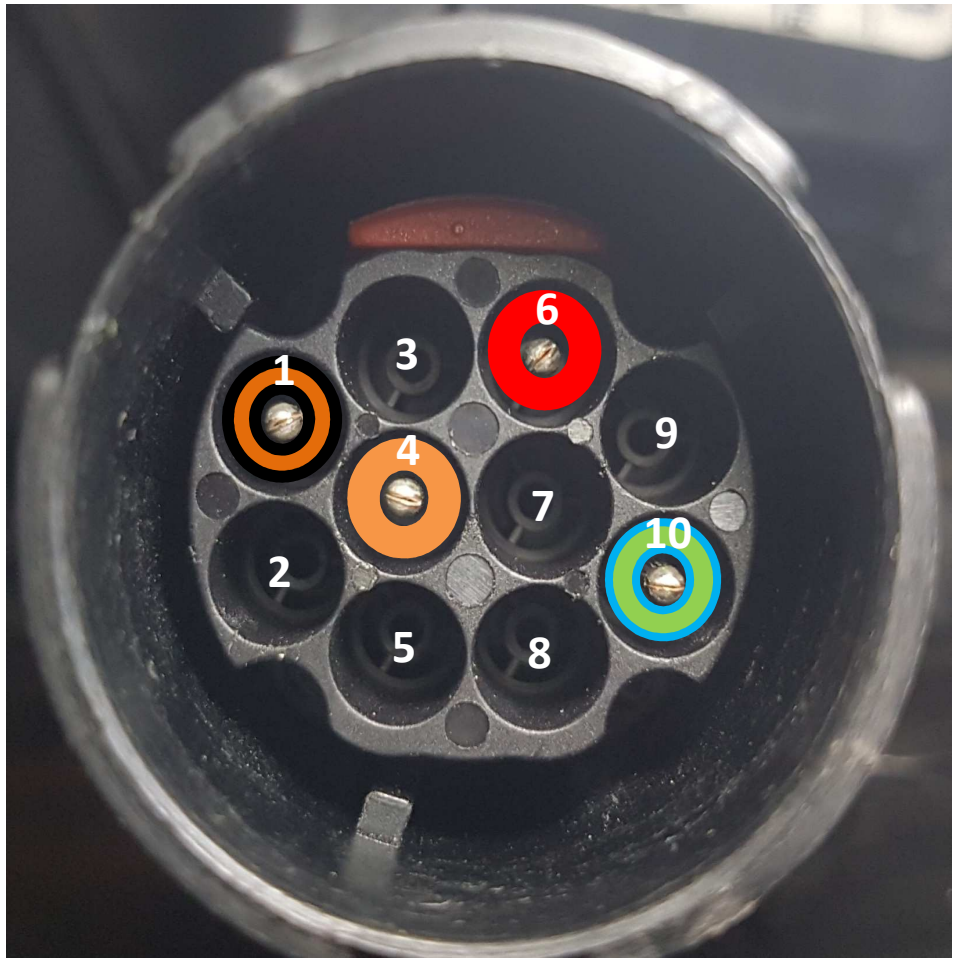

10-PIN Diagnosestecker von BMW

Anmerkung

- Pin 7: Tempomat bei R1200RT (Kabelfarbe lila-gelb)
- Pin 10: fehlt beim C1-Roller

SAE J2012 – Diagnostic Trouble Code (DTC) Aufschlüsselung

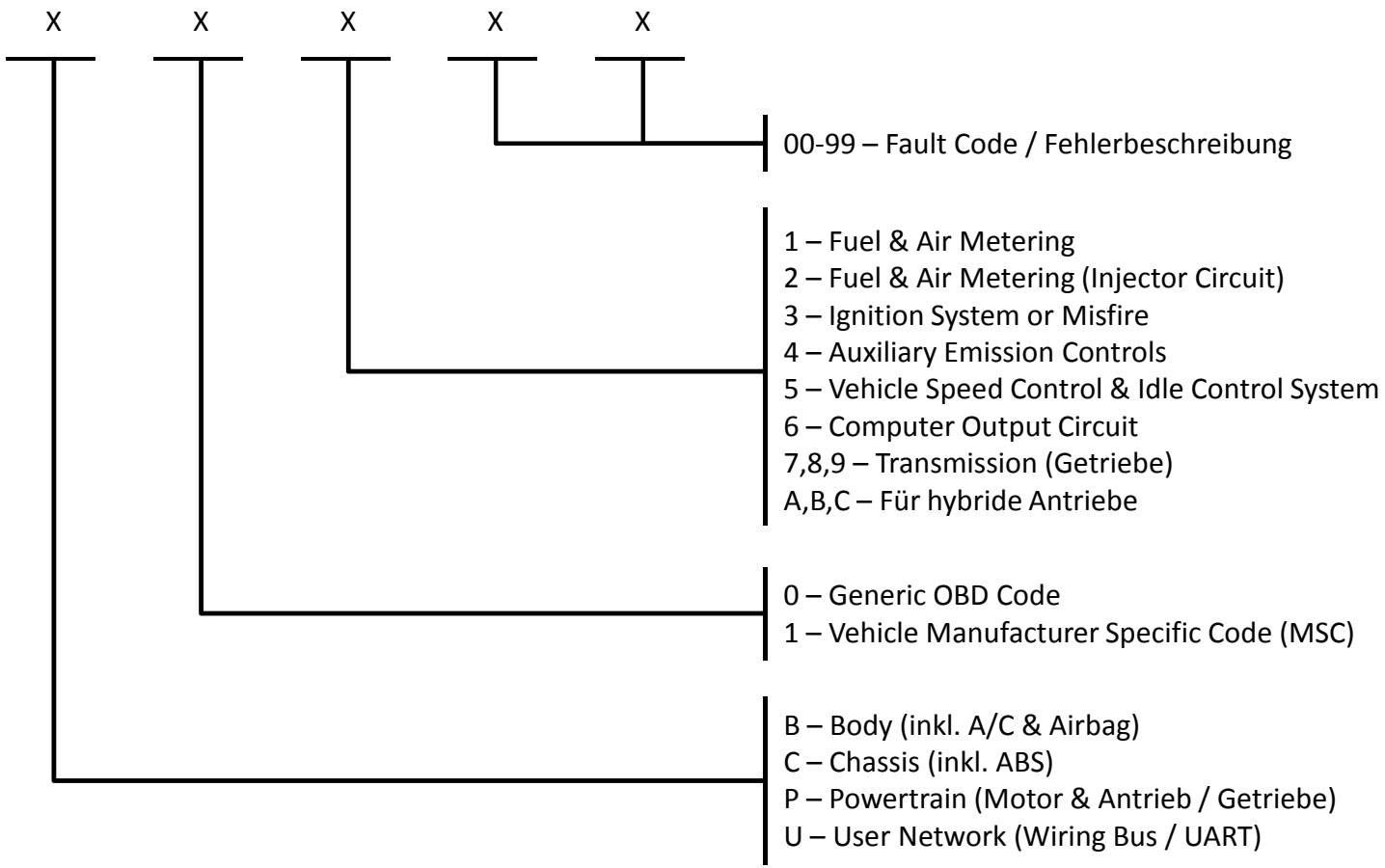

Konnotation:

- Bei der Software „MotoScan“ wird die erste Stelle des DTC`s nicht angezeigt (Version 0.55 Beta)

- Letzte Revision der SAE-Norm SAE J2012 in 12.2016
  Da die DTC-Nutzung mit der Einführung neuer Technologien für Fahrzeugsysteme zugenommen hat, war es erforderlich, die Gruppierung von DTCs in Funktionsbereiche zu entfernen

Powertrain codes Funktionen zu Motor-, Getriebe- und zugehörige Antriebsstrang-Zubehörteile
P0xxx - Generic
P1xxx - Manufacturer-specific
P2xxx - Generic
P30xx-P33xx - Manufacturer-specific
P34xx-P39xx - Generic

Chassis codes Funktionen, die sich i.A. außerhalb des Fahrgastraums befinden; typischerweise mech. Systeme (Bremsen, Lenkung, Aufhängung)
C0xxx - Generic
C1xxx - Manufacturer-specific
C2xxx - Manufacturer-specific
C3xxx - Generic

Body codes Funktionen, die sich i.A. im Innenraum befinden; bieten dem Fahrer Unterstützung, Komfort und Sicherheit
B0xxx - Generic
B1xxx - Manufacturer-specific
B2xxx - Manufacturer-specific
B3xxx - Generic

Network Communication codes Funktionen, die von Computern und Systemen im Fahrzeug gemeinsam genutzt werden
U0xxx - Generic
U1xxx - Manufacturer-specific
U2xxx - Manufacturer-specific
U3xxx - Generic

Code type	Beschreibung
Generic (normally P0xxx)	Fehler-Code ist im EOBD / OBD-II-Standard definiert und ist für alle Hersteller gleich
Manufacturer-specific (normally P1xxx)	Wenn Hersteller der Meinung sind, dass ein Code in der generischen Liste nicht verfügbar ist, können diese eigene Fehler-Codes definieren.